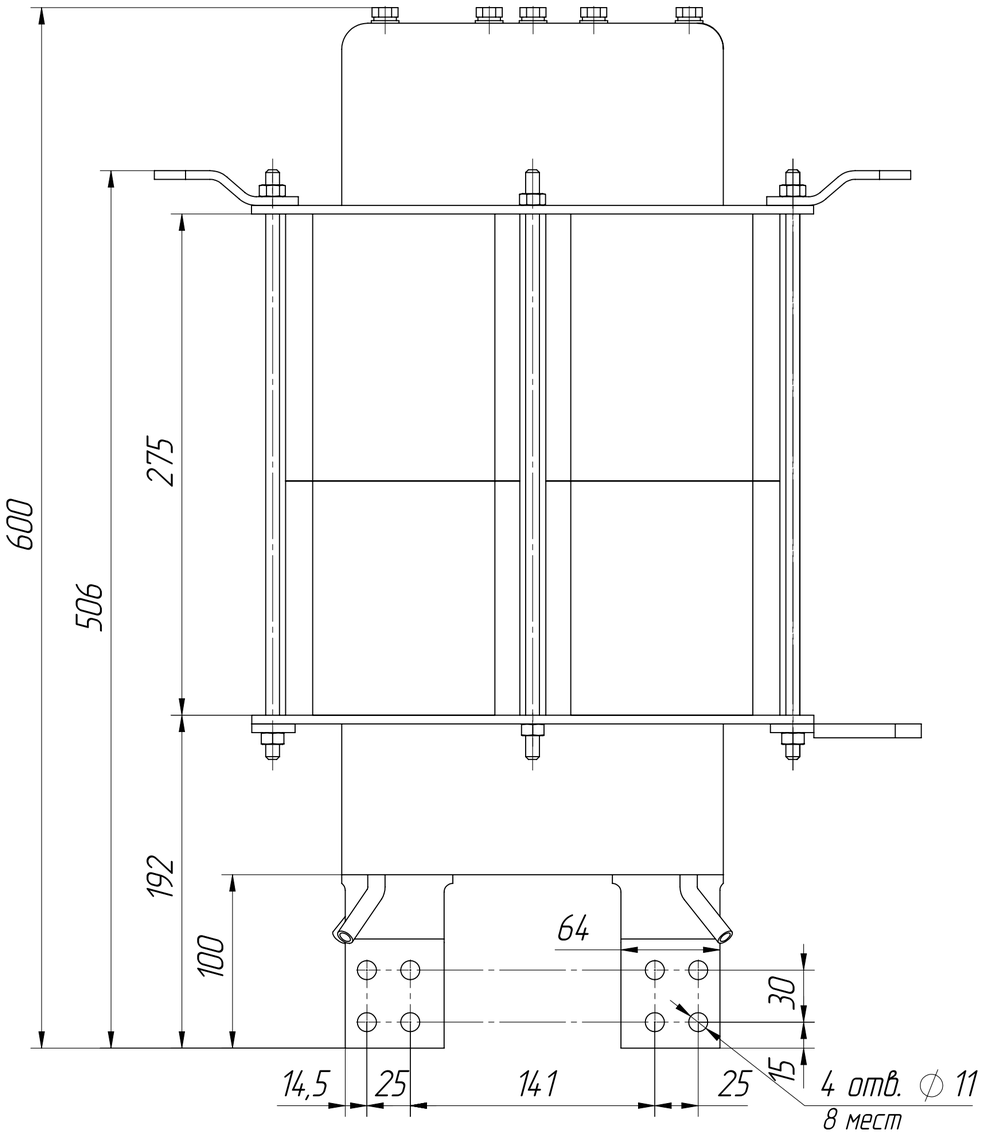
600
506
275
192
100
64
30
15
14,5
25
141
25
4 отв. ⌀ 11
8 мест

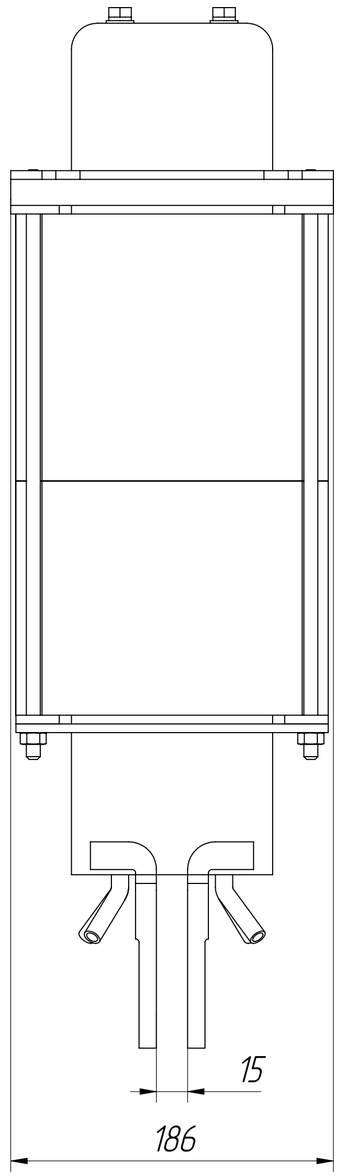
15
186

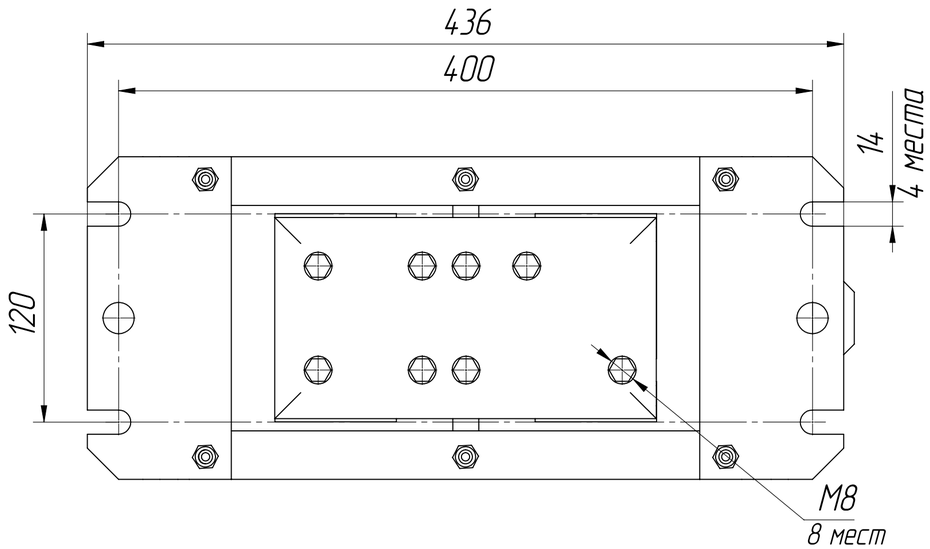
436
400
14
4 места
120
M8
8 мест