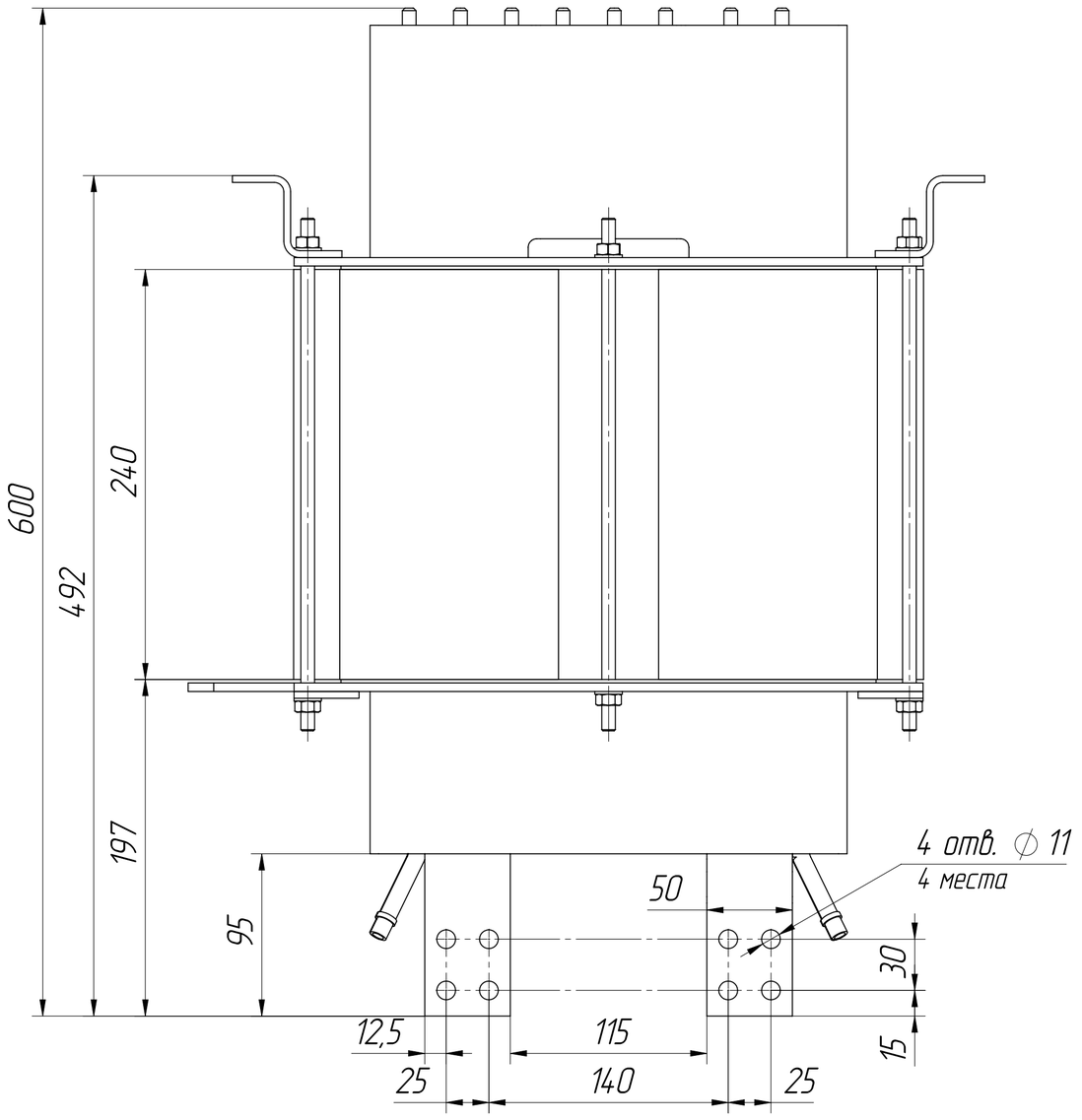
600
492
240
197
95
50
4 отв. ⌀ 11
4 места
30
15
12,5
115
25
140
25

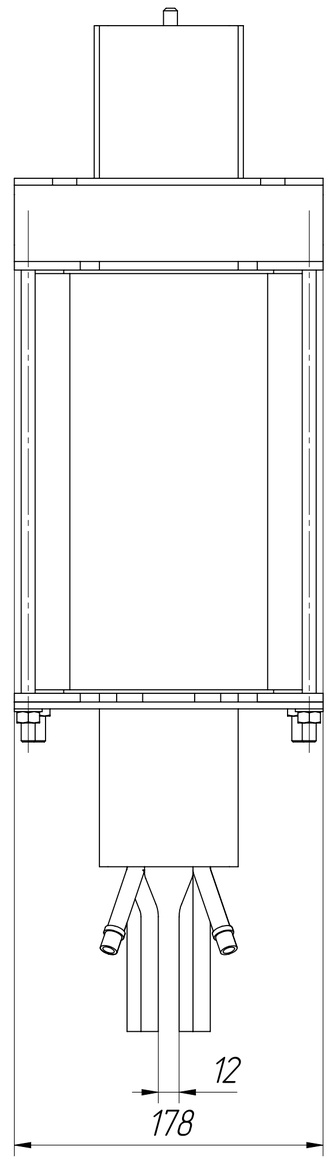
12
178

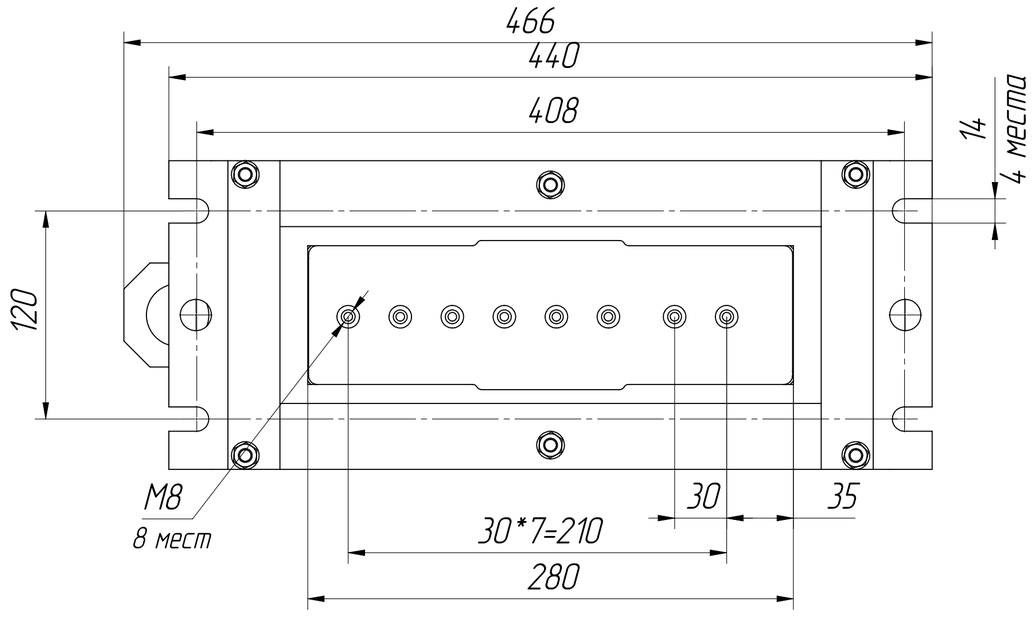
466
440
408
14
4 места
120
M8
8 мест
30
35
30*7=210
280